Sistema bibliotecario - Flusso Assistenza alla ricerca - Flore e qualità (Revisione settembre 2020)
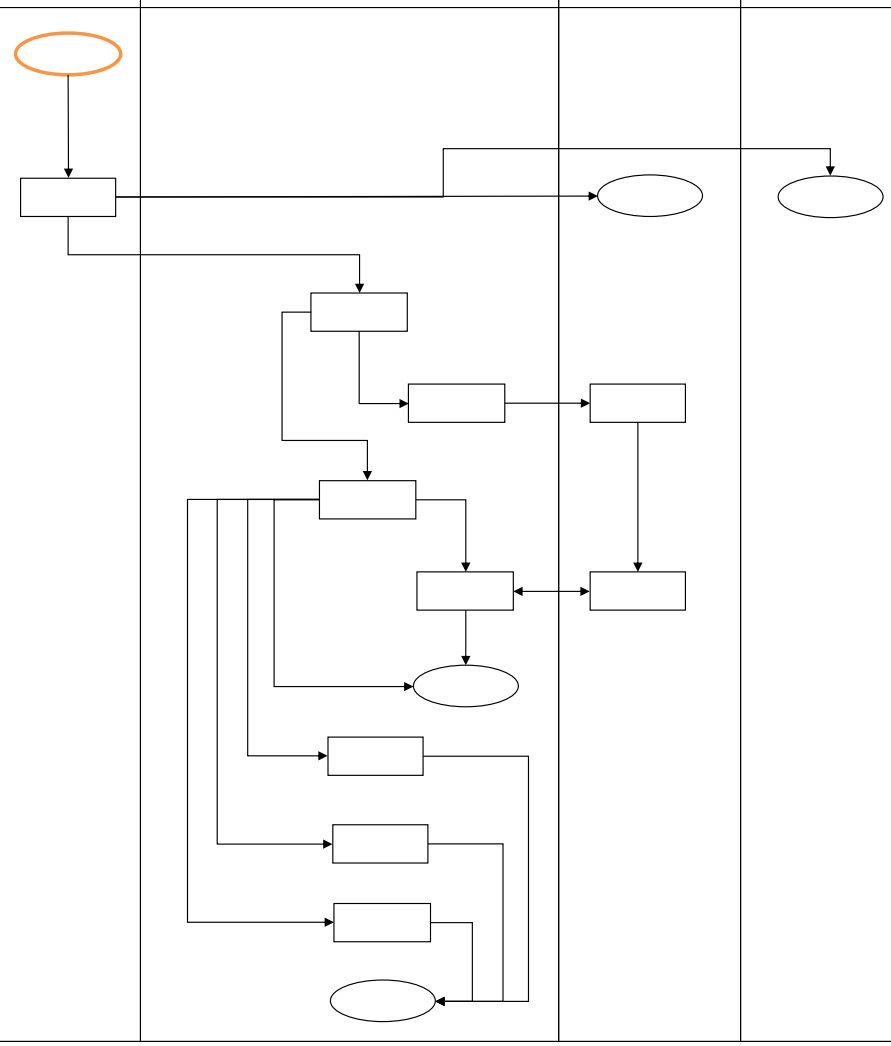
	Utente	Gruppo SBA per l'Open Access e per il supporto alla valutazione della qualità della ricerca	SIAF	Attori di processi correlati	NOTE
Richiesta di supporto					su: - inserimento dati in FLORE - valutazione della qualità della ricerca - bandi ANVUR per VQR
contatti mail e/o telefono					possibili altri destinatari: - Referenti Key-user di Dipartimento - Ufficio Ricerca - mailing list FLORE, che comprende gruppo SBA, Ufficio Ricerca e SIAF
valutazione della richiesta					
eventuale indirizzamento a SIAF					processo SIAF
presa in carico della richiesta					
soluzione di problemi tecnici relativi a FLORE					processo SIAF, con eventuale apertura ticket di assistenza con CINECA
supporto alla correzione e inserimento dati in FLORE					
analisi politiche editoriali sull'open access					
analisi questioni legate al diritto d'autore					
calcolo indici bibliometrici					
risposta all'utente